OLEOHIDRAULICS SERVICES S.A.C.

MOTORES HIDRÁULICAS DE ENGRANAJE

SERIE PGM31 – PGM51 – PGM76

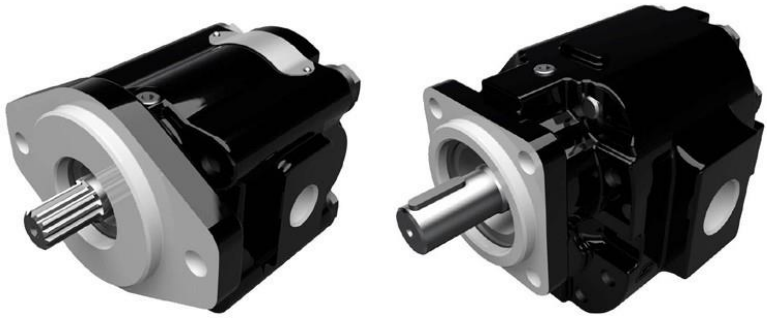

MODELO PGM 31		0,50	0,75	1,00	1,25	1,50	1,75	2,00
Des.volumétrico	cm3/rev	16,1	24,2	32,3	40,4	48,4	56,5	64,6
Presión máxima	bar	207	207	207	207	207	172	172
Velocidad máxima	rpm	2400	2400	2400	2400	2400	2400	2400

MODELO PGM 51		0,50	0,75	1,00	1,25	1,50	1,75	2,00	2,50	2,50
Des.volumétrico	cm3/rev	20,9	31,3	41,6	52,2	62,7	73,1	83,6	94,0	104,5
Presión máxima	bar	207	207	207	207	207	207	172	172	172
Velocidad máxima	rpm	2400	2400	2400	2400	2400	2400	2400	2400	2400

MODELO PGM 76		0,50	0,75	1,00	1,25	1,50	1,75	2,00	2,50	2,50	3,00
Des.volumétrico	cm3/rev	50,4	67,2	84,0	100,8	117,6	134,4	151,2	168,0	184,8	201,6
Presión máxima	bar	207	207	207	207	207	207	172	172	138	138
Velocidad máxima	rpm	2400	2400	2400	2400	2400	2400	2400	2400	2400	2400