OLEOHIDRAULICS SERVICES S.A.C.

MOTORES HIDRÁULICAS DE ENGRANAJE

SERIE PGM315 – PGM330 – PGM356 – PGM356

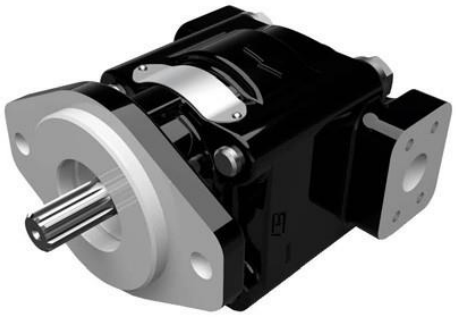

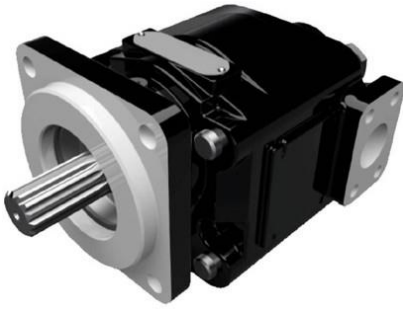

MODELO PGM 315		.05	.06	.07	.08	0.10	0.11	0.12	0.13	0.15	0.16	.18	.20
Des. Volumétrico	cm3/rev	10,2	12,7	15,2	17,8	20,3	22,9	25,9	27,9	30,5	33,0	38.1	40.6
Presión máxima	bar	245	245	245	245	245	245	245	245	225	215	190	175
Velocidad máxima	rpm	3000	3000	3000	3000	3000	3000	3000	3000	3000	3000	3000	3000

MODELO PGM 330		.05	.07	0.10	0.12	0.15	0.17	0,20
Des. Volumétrico	cm3/rev	16,1	24,2	32,3	40,4	48,4	56,5	64,6
Presión máxima	bar	245	245	245	245	245	225	210
Velocidad máxima	rpm	245	245	3000	3000	3000	3000	3000

MODELO PGM 350		.05	.07	0.10	0.12	0.15	0.17	0,20	0,22	0,25
Des. Volumétrico	cm3/rev	20,9	31,3	41,8	52,5	62,7	73,1	83,6	94,0	104,5
Presión máxima	bar	245	245	245	245	245	225	210	190	175
Velocidad máxima	rpm	2400	2400	2400	2400	2400	2400	2400	2400	2400

MODELO PGM 365		.07	0.10	0.12	0.15	0.17	0,20	0,22	0,25
Des. Volumétrico	cm3/rev	44,3	59.0	73,8	88,5	103,3	118,0	132,8	147,5
Presión máxima	bar	245	245	245	245	245	245	225	210
Velocidad máxima	rpm	2400	2400	2400	2400	2400	2400	2400	2400